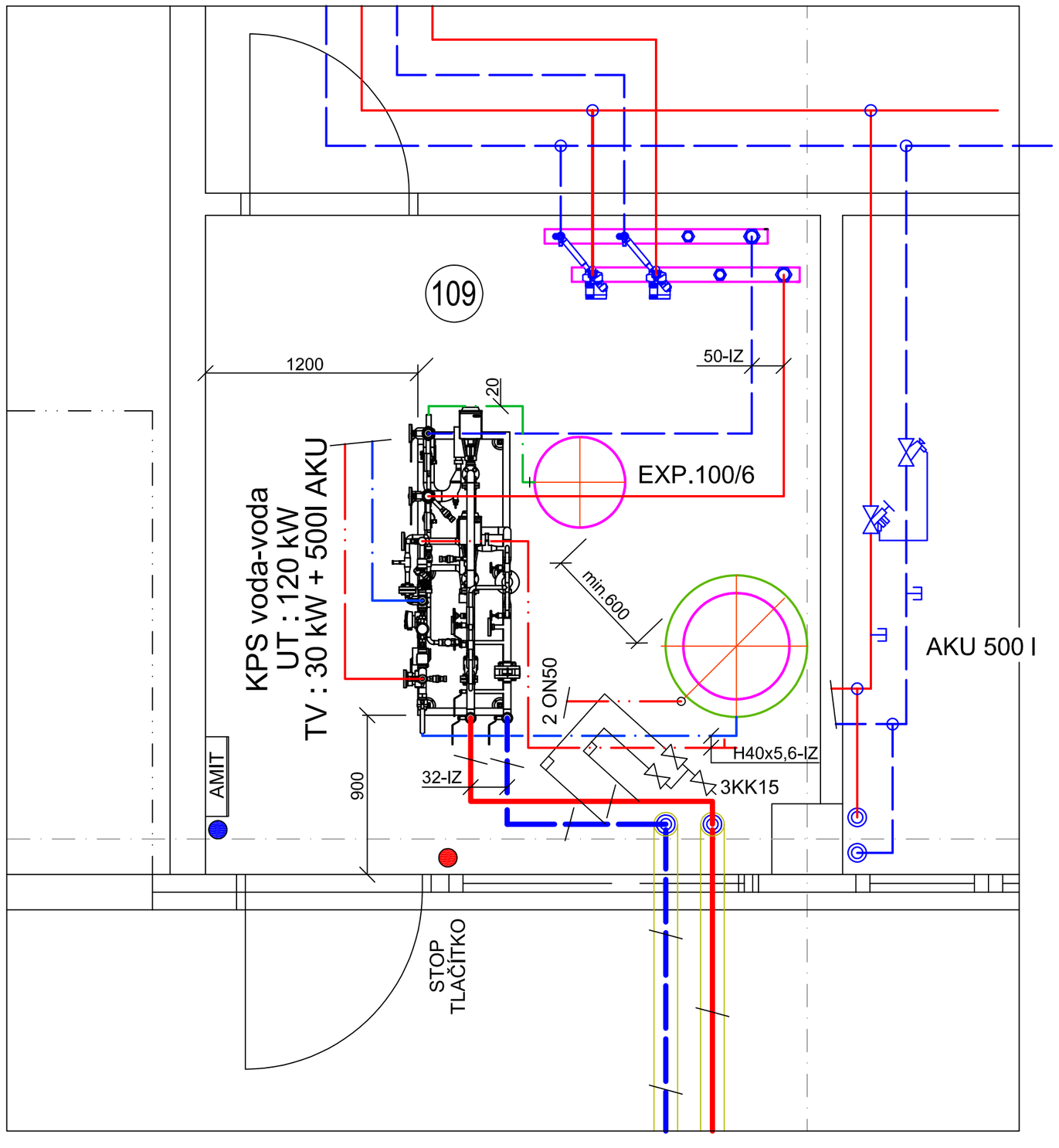

LEGENDA :

- TOPNÁ VODA 80°/60°C, PN4
- HORKÁ VODA 130°/65°C, PN25
- ROZVOD TEPLÉ VOY
- CIRKULACE TEPLÉ VODY
- ROZVOD STUDENÉ VODY
- EXPANZNÍ POTRUBÍ
- ODVZDUŠŇOVACÍ POTRUBÍ

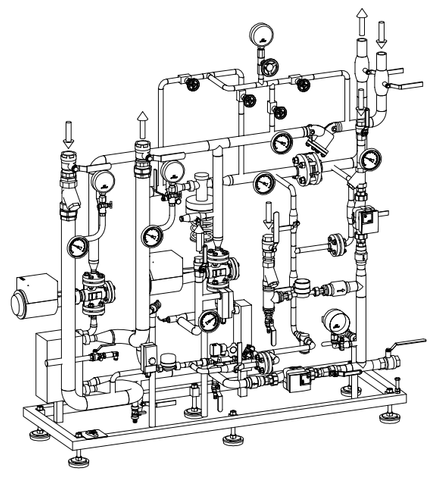

HORKÁ VODA 130°/65°C; PN25
TOPNÁ VODA 80°/60°C; PN4
ZKUŠEBNÍ PŘETLAK DLE ČSN EN 13480-5

Ing. Miroslav Šlajs TERMOPROJEKT PROJEKTOVÁ A INŽENÝRSKÁ ČINNOST JABLONSKÉHO 37, 326 00 PLZEŇ	ZODP. PROJEKTANT : Ing. P. Košař PROJEKTOVAL : Ing. P. Košař	AKCE : Výstavba poloprovozního objektu H2	
NÁZEV VÝKRESU : PŮDORYS VÝMĚNÍKOVÉ STANICE Sk 17-09-12236		MĚŘÍTKO : 1:25 PROFESE : D.1.4.g - Výměníková stanice DATUM : 09/2017	POŘADÍ: 3 PARÉ Č.:
INVESTOR : Plzeňská energetika, a.s., Tylova 57, Plzeň		STUPEŇ : DSP	